ZANUSSI PROFESSIONAL

ARTICOLO N°

MODELLO N°

NOME

SIS #

AIA #

Movimentazione per lavastoviglie
Top di prelavaggio

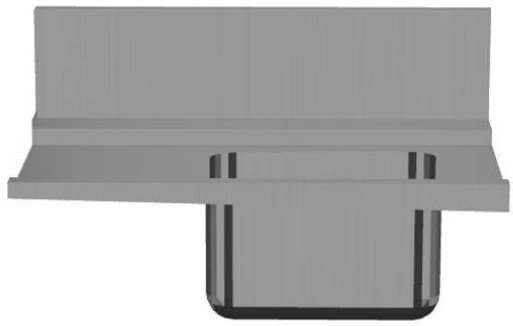

865487 (BHRPITB10R)	Top di prelavaggio con vasca 500x400 mm, carico destra vs sinistra, 1000 mm
865488 (BHRPITB10L)	Top di prelavaggio con vasca 500x400 mm, carico sinistra vs destra, 1000 mm

Descrizione

Articolo N°

Costruzione in acciaio inox AISI 304 AISI con paraspruzzi. Dimensione vasca 500x400xh300 mm con tubo troppo pieno, foro di scarico e sifone in plastica. Aggancio alla cesto trascinato sulla sinistra e al tavolo di cernita sulla destra. Direzione cesto: da destra a sinistra.

Caratteristiche e benefici

- Il top di pre-lavaggio va installato tra la lavastoviglie a cesto trascinato e il tavolo di sbarazzo nella zona di carico.
- Progettato per cesti lavastoviglie da 500x500 mm.

Costruzione

- Tutte le superfici lisce con finitura lucida.
- Interamente in acciaio inox AISI 304.
- Piani completamente piegati con profilo anti-gocciolamento per una pulizia facile e sicura.
- Alzatina inclusa.
- Unità di pre-risciacquo, cesto filtro e raschietto per lo sbarazzo disponibili come optional.

Approvazione:

Movimentazione per lavastoviglie
Top di prelavaggio

Fronte

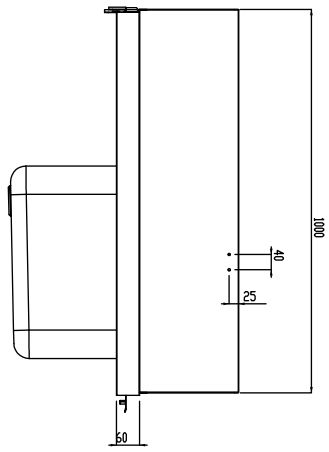

Lato

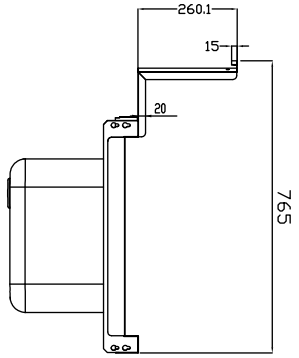

D = Scarico acqua

Alto

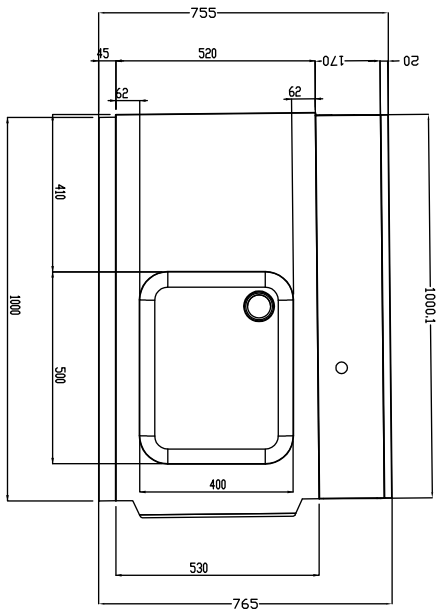

Informazioni chiave

Dimensioni esterne, larghezza:	
865487 (BHRPITB10R)	1000 mm
865488 (BHRPITB10L)	1000 mm
Dimensioni esterne, profondità:	705 mm
Dimensioni esterne, altezza:	1160 mm
Peso netto:	16 kg
Regolazione altezza:	0/0 mm

Movimentazione per lavastoviglie
Top di prelavaggio

Accessori opzionali

	865487	865488
855297 - Raschietto a forma di mezzaluna per lo sbarazzo rapido dei piatti (viene montata sotto il tavolo di sbarazzo)	✓	✓
865386 - Kit per fissaggio a pavimento di 2 gambe quadre composto da 2 piedini con flange e tasselli.	✓	✓
865418 - Tavolo ponte rimovibile, 800 mm	✓	✓
865419 - Tavolo a ponte rimovibile con foro, 800 mm	✓	✓
895313 - Sifone singolo in plastica da 2" per lavatoi	✓	✓

L'azienda si riserva il diritto di apportare modifiche ai prodotti senza preavviso